製品外観図

名　称	LEDスポットライト	型式名称	MILS-814C-WW

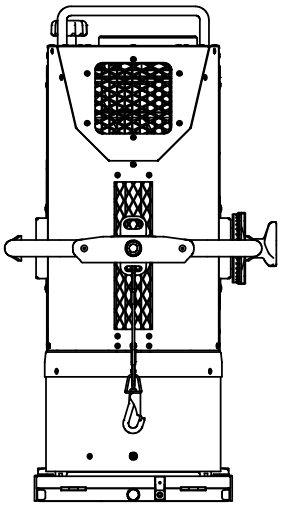

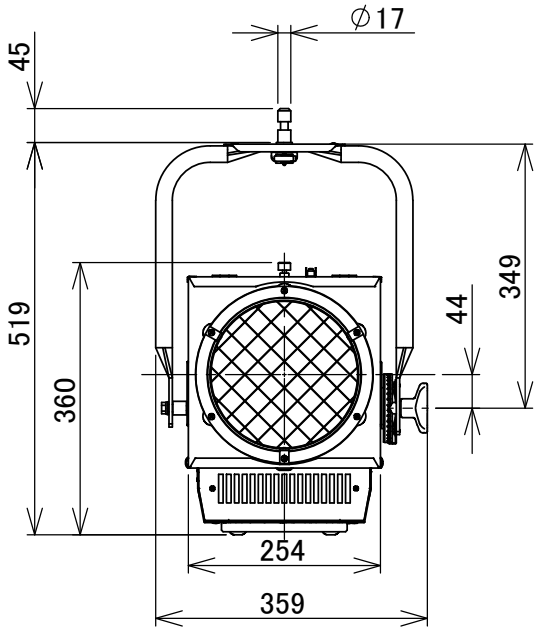

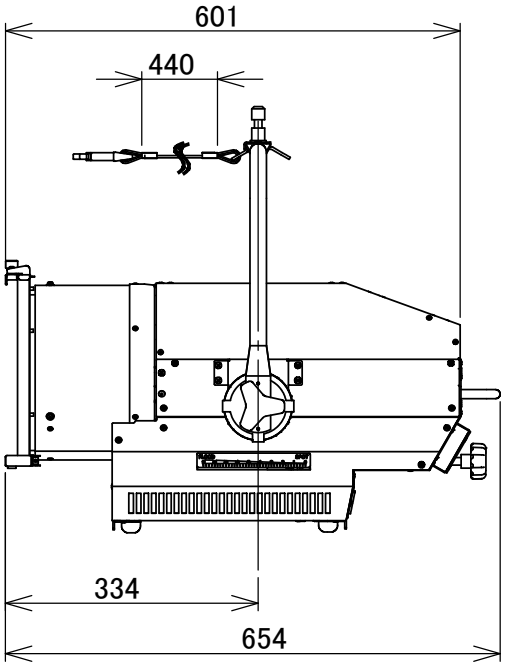

上

定格電圧	100V	本体主材料	アルミニウム合金板	制御信号:DMX512(RDM対応) 電源ケーブル:CBL-C2P-1M5(付属)
定格消費電力	230W	表面仕上	黒色塗装	
		本体質量	14.0kg	

図法:第三角法	単位：mm	尺度： 1:10		
丸茂電機株式会社		整理番号	KSB-K5249-001	
		作成番号	2-202845	